thePiccola P360-100 DE WH | Артикул: 2090200

Описание

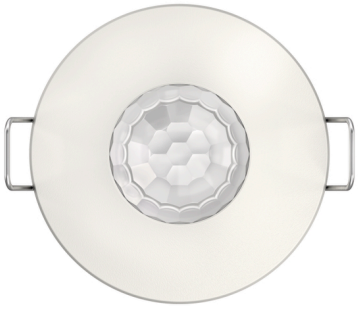

- Инфракрасный датчик присутствия потолочного монтажа
- Круглая зона обнаружения 360°, до Ø 9 m (64 кв.м)
- 1 канал освещения
- Автоматическое управление освещением в зависимости от освещенности и присутствия людей
- Подходит для всех типов ламп: люминесцентные (FL/PL/ESL), галогенные/накаливания, а так же светодиодные источники света
- Автоматический и полуавтоматический режимы работы датчика
- Порог срабатывания по освещенности и задержка отключения настраивается
- Функция "Самообучение" для порога срабатывания по освещенности
- Функция "Импульс"
- Функция «Тест» для проверки настроек и зоны обнаружения
- Возможность подключения кнопок для ручного управления освещением
- Расширение зоны обнаружения в больших помещениях с помощью подключения датчиков в режимах Master/Slave
- Диаметр установочного отверстия в потолке 34-36 мм
- Пульт управления освещением theSenda S и пульт настройки датчиков theSenda P (опционально)

Технические характеристики

Номинальное напряжение	110 – 240 V AC
Частота	50 – 60 Hz
высота установки	2 – 4 m
Тип монтажа	Потолочный монтаж
Цвет	Белый
Релейный выход	Освещение
Потребляемая мощность	~0,4 W
Измерение освещенности	Смешанное измерение освещенности
Диапазон настройки яркости	5 – 1000 lx
Задержка отключения освещения	30 s - 30 min
Лампы	Лампы накаливания/галогенные, Люминесцентные лампы, Энергосберегающие лампы, LEDs
Лампы накаливания/галогенные	2000 W
Нагрузка люминесцентных ламп (обычных) не компенсированных	2000 VA
Нагрузка люминесцентных ламп (обычных) параллельно компенсированных	1300 VA 140 µF
Нагрузка люминесцентных ламп (обычных) последовательно компенсированных	2000 VA
Нагрузка люминесцентных ламп (Электронный балласт)	1200 W
Светодиодные лампы < 2 W	55 W
Светодиодные лампы 2-8 W	180 W
Светодиодные лампы > 8 W	200 W
Зона обнаружения	50 m² (ø 8 m | 360°)

Температура окружающей среды	-20 °C … +50 °C
Степень защиты	IP 21 (Датчик), IP 20 (силовой блок)

Пример подключения

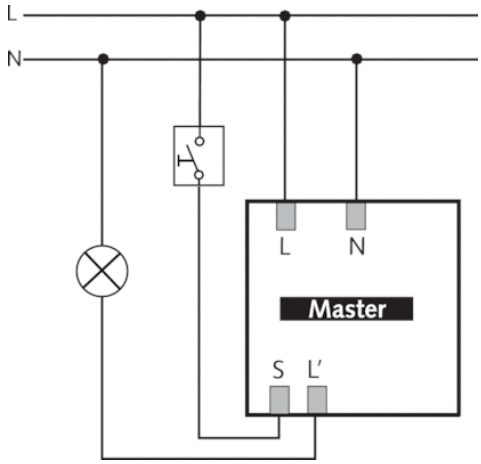

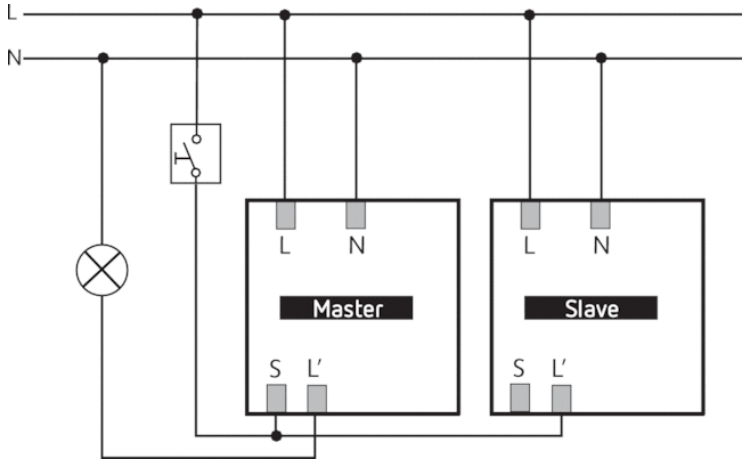

Зона обнаружения

Высота установки (A)	Сидящие люди (S)	Диагональ (T)	Head on to (r)
2,5 m	3 m² | 2 m	50 m² | 8 m	3 m² | 2 m

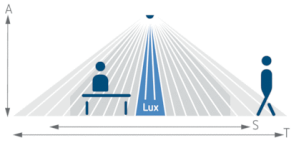

Чертежи

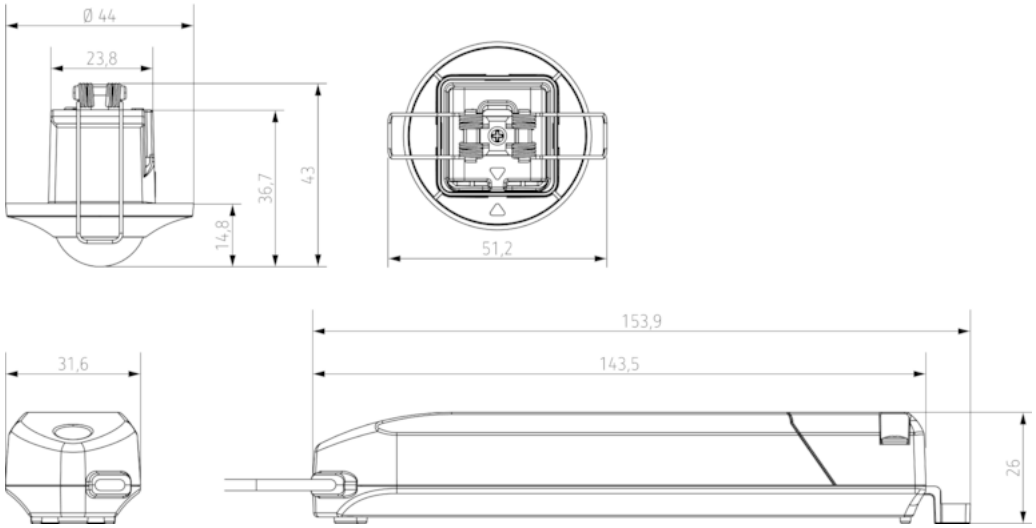

Аксессуары

SendoPro 868-A

- Артикул: 9070675
  Подробности ▸ www.theben.de

theSenda P

- Артикул: 9070910
  Подробности ▸ www.theben.de

theSenda S

- Артикул: 9070911
  Подробности ▸ www.theben.de

Выбор продукта

Тип монтажа	Канал	Номинальное напряжение	Цвет	Тип	Артикул
Потолочный монтаж	Освещение	110 – 240 V AC	Белый	thePiccola P360-100 DE WH	2090200